AirPro

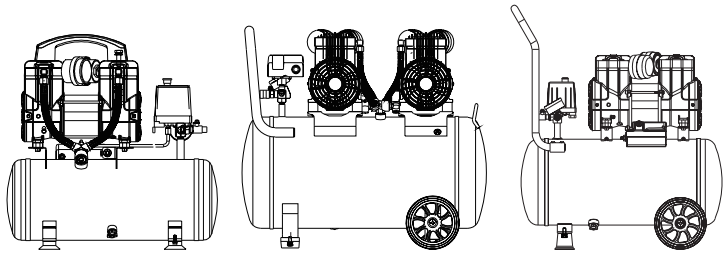

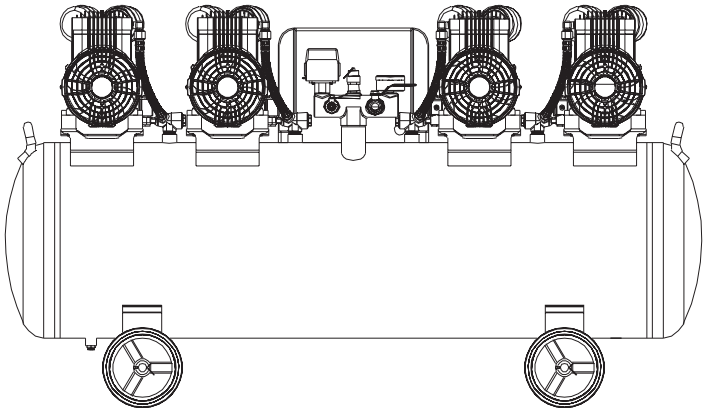

TYPE

CP09P1T8 CP14P1T14 CP15P1T35 CP21P3T100
CP26P2T40 CP56P4T120 CP90P6T280

CE

Lees deze handleiding aandachtig door voordat u de compressor gebruikt.

Please read this manual carefully before using the compressor

Manual 062023V1

Inhoudsopgave / Index

Pagina

1.	Veiligheidslabel	3
2.	Veiligheidsvoorschriften	4
3.	Assemblage	5
4.	Bediening	6
5.	Onderhoud	9
6.	Problemen oplossen	10
7.	Onderdelenlijst	12
8.	Specificaties	26
9.	Garantie	27
10.	EG-verklaring	28



LABEL SCHAKELAAR

Als de compressor bij het starten te veel stroom verbruikt, schakel dan de drukschakelaar uit. Leeg de druk uit de airtank en start opnieuw met slechts één motor.

400V

LET OP: LEZEN VOOR GEBRUIK

1 De diameter van het netsnoer moet in overeenstemming zijn met de vereisten van de handleiding of het typeplaatje en de lengte van het snoer mag niet langer zijn dan 10 meter.
2 De invoer netsnoer moet geaard zijn.
3 Wanneer de ingangsspanning te laag of te hoog is, zal de machine dit automatisch doenoverspanning en onderspanningsbeveiliging, schakel dan uit en zorg ervoor dat de ingangsspanning overeenkomt met de vereisteop het naamborden schakel vervolgens de machine in.
4 Als de elektrischecontrole box geeft "999" weer nadat de stroom is ingeschakeld, de stroomingangsdraad verkeerd is aangesloten en de motor in fasevolgordebeveiliging staat om motoromkering te voorkomen, schakel uit en pas de bedradingsvolgorde opnieuw aan voor normaal; gebruik.
5 De gebruiker kan de verbindingsdraad tussen de motor en de elektrische schakelkast niet naar believen wijzigen, anders de machinekan beschadigd raken.

Bewaren van de gebruikershandleiding

Voor een juist gebruik van de handleiding raden wij een aantal zaken aan:

- Bewaar de gebruikershandleiding in de buurt van de compressor op een toegankelijke plek.
- Bewaar de gebruikershandleiding op een plek waar het niet vochtig is.
- Gebruik de gebruikershandleiding op een normale manier zonder het te beschadigen.
- Ieder gebruik van de machine door operators die niet bekend zijn met de instructies en procedures zoals beschreven in deze gebruikershandleiding is strikt verboden.

Deze gebruikershandleiding maakt deel uit van de compressor en dient daarom zorgvuldig bij de compressor te worden bewaard. Wanneer de compressor van eigenaar wisselt, dient de gebruikershandleiding mee te worden geleverd.

1. Veiligheidslabel



NLD Lees en begrijp de handleiding voor gebruik van de compressor.

ENG Read and understand the manual before using the compressor.



NLD Draag de juiste PBM'S zoals een veiligheidsbril als u met de compressor werkt.

ENG Wear proper PPE such as safety goggles when working with the compressor.



NLD Waarschuwing: gevaar voor elektrische schokken. De compressor mag alleen worden onderhouden door ervaren personen.

ENG Warning: Danger of electric shock. The compressor should only be serviced by experienced persons.



NLD Waarschuwing: Heet oppervlak. Contact kan brandwonden veroorzaken. Niet aanraken.

ENG Warning: Hot surface. Contact may cause burns. Do not touch.



NLD Waarschuwing: Automatisch opstarten.

ENG Warning: Automatic start up.

2. Veiligheidsvoorschriften

- De compressor moet worden opgeslagen in een droge en geventileerde ruimte.
- Werk niet met de compressor in een omgeving waar sprake is van ontploffingsgevaar, zoals een omgeving met brandbare vloeistoffen, gassen of stof.
- Als de compressor langer dan twee jaar is opgeslagen, moet deze gecontroleerd en onderhouden worden voordat deze wordt gebruikt.
- Zorg ervoor dat de compressor tijdens transport en gebruik stabiel staat en niet kan omvallen of kantelen.
- Vermijd het gebruik in een omgeving waar de temperatuur te hoog is en de lucht vervuild is door stof, olieachtige brandstoffen of uitlaatgassen.
- Bij het aansluiten van de compressor dient rekening gehouden te worden met de specificaties van de compressor zoals aangegeven op het typeplaatje van de compressor.
- Pas op voor hete oppervlakken tijdens gebruik van de compressor.
- Zorg dat de compressor is uitgeschakeld tijdens onderhoudswerkzaamheden.
- De aanbevolen omgevingstemperatuur moet 0-37 °C zijn. Een te lage of te hoge temperatuur kan de prestaties van de compressor beïnvloeden.
- Controleer voor gebruik of de veiligheidsklep functioneert, trek de veiligheidsklep omhoog om te controleren of deze gemakkelijk kan ontluchten. Druk na controle op de veiligheidsklep om er zeker van te zijn dat deze is gereset.
- Vermijd tijdens gebruik dat de luchtuitlaat van de compressor en de apparatuur die op de luchtuitlaat is aangesloten, rechtstreeks naar de bediener of ander personeel is gericht om mogelijke gevaren en letsel aan het menselijk lichaam te voorkomen.

3. Assemblage

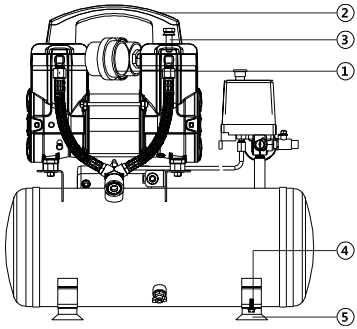

1 Luchtfilter 2x
2 Hendel 1x
3 Schroef 2x
4 Bout 4x
5 Voet 4x

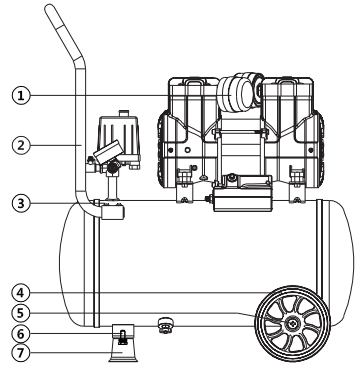

1 Luchtfilter 2x
2 Trekstang 1x
3 Schroef 4x
4 Wiel 2x
5 As 2x
6 Bout 4x
7 Voet 1x

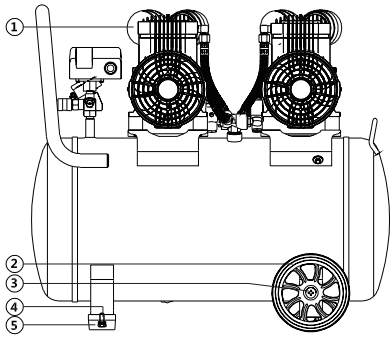

1 Luchtfilter 2x
2 Trekstang 2x
3 Schroef 2x
4 Wiel 2x
5 As 2x

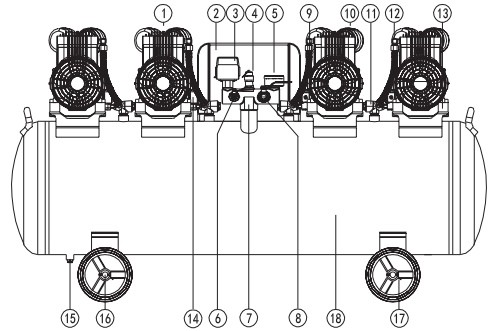

1 Motor
2 Schakelkast
3 Drukschakelaar
4 Veiligheidsklep
5 Druk meter
6 Kogelkraan
7 Haakje
8 Snelle connector
9 Hogedruk leiding
10 Luchtfilter
11 Terugslagklep
12 Knie verbindings-stuk
13 Schokkussen
14 Magneetventiel
15 Aftapkraan
16 Wiel
17 Split pen
18 Lucht tank

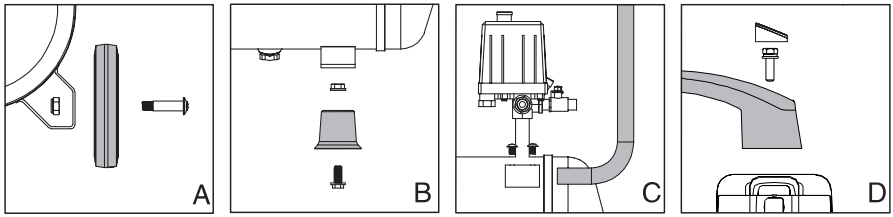

Montage enkele of dubbele motor

1. Wiel (Fig.A) Steek de schroeven door de zwenkwielen en de gaten van de onderste beugel van de romp, draai de moer vast.
2. Voet pad (Fig.B)
3. Schroef de voet pad in het schroefgat van de compressor en draai de moer vast om hem vast te zetten.
4. Trekstang (Fig.C) Schuif de trekstang in de houder en draai de moer vast om hem vast te zetten.
5. Hendel (Fig.D) Bevestig de hendel met een moer aan de zuiger.

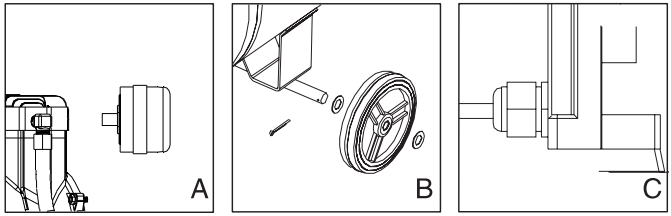

Montage meermoterig

1. Installeer het luchtfilter (Fig.A)
2. Installeer het wiel (Fig.B)
3. Installeer de stroomvoorziening (Fig. C)

Waarschuwing: de snelheid van de voeding mag niet minder zijn dan de vereisten zoals omschreven in hoofdstuk 3. Specificaties.

4. Bediening

Enkele of dubbele motor

1. veiligheidsklep (Fig.E):

Veiligheidsventiel CD wordt voornamelijk gebruikt om de luchtdruk stabiel te houden. Wanneer de luchtdruk hoger is dan 10 bar (15 bar voor hogedrukmodellen), wordt de druk automatisch opgeheven om de veiligheid van gebruikers te beschermen. Let op! Het veiligheidsventiel kan niet worden gebruikt om leeg te laten lopen. Regelmatig uittrekken van de veiligheidsklep kan de veiligheidsklep gemakkelijk beschadigen.

2. Manometer (Fig. E):

De luchtcompressor wordt tijdens normaal bedrijf automatisch geregeld door een drukschakelaar. Wanneer de druk de maximale waarde bereikt,

stopt deze automatisch en wanneer de druk daalt tot de startdruk, start deze automatisch. De werkdruk van de luchtdrukschakelaar is voor het verlaten van de fabriek ingesteld en kan tijdens gebruik niet naar believen worden gewijzigd. De druk wordt weergegeven door de manometer.

3. Energieverbruik:
Steek de stekker in het stopcontact en schakel de stroom in (de stroom moet geaard zijn). Opmerking: de luchtcompressor mag niet te ver van de stroombron worden geplaatst (binnen 10 meter), om de spanning van de motor niet te verminderen.

4. Drukschakelaar (Fig. F)
Verticale schakelaar: Trek de schakelaar omhoog om aan te zetten en druk op de knop om uit te schakelen. Horizontale schakelaar: Zet de schakelaar op AUTO om hem aan te zetten; zet de schakelaar op UIT om af te sluiten.

5. Luchtuitlaat (Fig.E)
1. De kogelkraan kan direct worden gebruikt.
2. Zorg ervoor dat er geen druk in de luchttank is voordat u de snelkoppeling gebruikt.

6. Beweging
Voordat u de compressor verplaatst, moet u ervoor zorgen dat de schakelaar uit staat en de stekker uit het stopcontact is gehaald. Pak de hendel vast, til de luchtcompressor op, verplaats de luchtcompressor naar de gewenste positie, laat de hendel zakken en zorg ervoor dat de luchtcompressor op een vlakke ondergrond staat. Let op: Zorg dat uw voeten stevig staan en zoek eventueel hulp.

7. Overbelastingsbescherming (Fig.G)
Dit product is uitgerust met een overbelastingsbeveiliging. Wanneer de werkspanning te laag of te hoog is, of de werkomgeving een hoge omgevingstemperatuur heeft, is de motor oververhit en schakelt de machine automatisch de stroomtoevoer uit om de motor te beschermen. Daarna moet de gebruiker eerst de aan/uit-schakelaar uitzetten, 3-10 minuten wachten en vervolgens op de rode resetknop drukken {afhankelijk van de koelconditie), dan aanzetten, de machine kan normaal worden gebruikt, als de knop is gereset, werkt nog steeds niet normaal Wacht 30 minuten of langer en start de motor nadat deze volledig is afgekoeld.

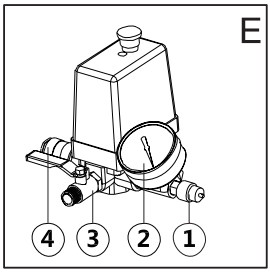

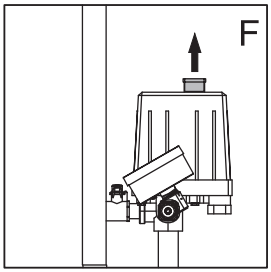

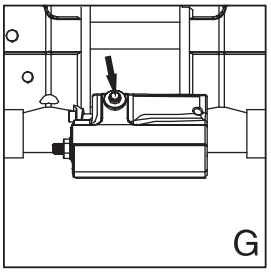

Meermotorig

1. veiligheidsklep (Fig.O):

Veiligheidsklep CD wordt voornamelijk gebruikt om de luchtdruk stabiel te houden. Wanneer de luchtdruk hoger is dan 10 bar (15 bar voor hogedruk-modellen), zal deze automatisch de druk laten ontsnappen om de veiligheid van gebruikers te beschermen.waarschuwing! Het veiligheidsventiel kan niet worden gebruikt om leeg te laten lopen. Regelmatig uittrekken van de veiligheidsklep kan de veiligheidsklep gemakkelijk beschadigen.

2. Manometer (versie D):

De luchtcompressor wordt tijdens normaal bedrijf automatisch geregeld door een drukschakelaar. Wanneer de druk de maximale waarde bereikt, stopt deze automatisch en wanneer de druk daalt tot de startdruk, start deze automatisch. De werkdruk van de luchtdrukschakelaar is voor het verlaten van de fabriek ingesteld en kan tijdens gebruik niet naar believen worden gewijzigd. De druk wordt weergegeven door de manometer.

3. Energieverbruik (Fig. E.F):

1. De specificaties van de aangesloten luchtschakelaar moeten meer dan 50% hoger zijn dan de nominale stroom van de luchtcompressor.
2. De luchtcompressor heeft een standaard aardingsapparaat, sluit de grond aan

Opmerking: De lengte van het netsnoer mag niet langer zijn dan 10 meter. Als u het moet verlengen, gebruik dan een netsnoer met een hogere mm2.

4. Drukschakelaar (Fig. D):

Trek de schakelaar omhoog om aan te zetten, laat de schakelaar zakken om uit te schakelen.

5. Luchtuitlaat (Fig. D):

1. De kogelkraan kan direct worden gebruikt.
2. Controleer voordat u de snelkoppeling gebruikt of er geen druk in de luchttank is.

6. Beweging

Voordat u de compressor verplaatst, moet u ervoor zorgen dat de schakelaar uit staat en de stekker uit het stopcontact is gehaald. Pak de hendel vast, til de luchtcompressor op, verplaats de luchtcompressor naar de gewenste positie, laat de hendel zakken en zorg ervoor dat de luchtcompressor op een vlakke ondergrond staat.

7. Schakelkast (Fig.G)

1. Elke motor heeft een onafhankelijke contraschakelaar. Bij een normale start starten de motoren na elkaar met een vertraging van 4 seconden. De gebruiker kan ook het aantal werkende motoren instellen op basis van de werkelijke werkvereisten.
2. Fasevolgordecorrectie, als de elektrische contraibox “999” weergeeft nadat de stroom is ingeschakeld, maar het werkt niet normaal: dit komt

omdat de stroomingangslijn verkeerd is aangesloten en de motor zich in fasevolgordebeveiligingsstatus bevindt om motor te voorkomen omgekeerd!, en de bedradingsvolgorde moet opnieuw worden aangepast voor normaal gebruik.

3. Overspannings- en onderspanningsbeveiliging

De luchtcompressor schakelt automatisch de stroom uit om de motor te beschermen vanwege de hoge of lage ingangsspanning. De gebruiker moet ervoor zorgen dat de spanning normaal is en start de machine vervolgens opnieuw op. Waarschuwing! Gebruik de luchtcompressor in een geschikte omgeving!

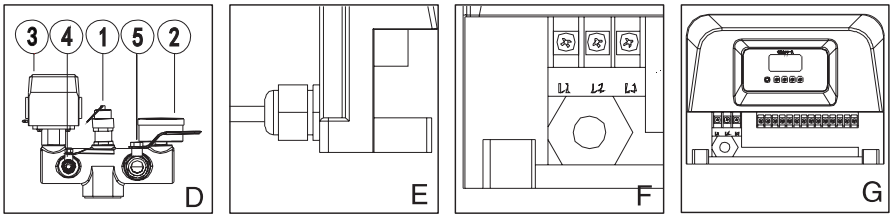

5. Onderhoud

Voordat u onderhouds- of reparatiewerkzaamheden uitvoert, moet u de stroomtoevoer afsluiten en ervoor zorgen dat de luchttank drukloos is, anders is het heel gemakkelijk om letsel te veroorzaken!!

1. Reinig en onderhoud de machine regelmatig.
2. Als het netsnoer beschadigd is, moet het, om gevaar te voorkomen, worden vervangen door de onderhoudsdienst van de fabrikant of een gekwalificeerd persoon.
3. Open de afvoerklep om het water dagelijks of na elk gebruik af te tappen. Bij het aftappen moet de druk in de luchttank lager zijn dan 1 bar.
4. Controleer elke week of de veiligheidsklep gevoelig is, trek de veiligheidsklep eruit om te controleren of het gemakkelijk kan worden uitgeput, en het kan onmiddellijk worden gereset nadat u erop hebt gedrukt.
5. Het wordt aanbevolen om het filterelement van het luchtfilter te verwijderen en schoon te maken met schone lucht onder hoge druk om de 200 gebruiksuren, het filterelement van het luchtfilter om de 500 gebruiksuren te vervangen en de cilinder en zuigerveer om de 2000 te vervangen uren gebruik. De details kunnen worden aangepast aan het daadwerkelijke gebruik.
6. De luchttank wordt om de twee jaar aan een druktest onderworpen en de in- en uitwendige! oppervlakken worden eenmaal per jaar geïnspecteerd. Wanneer er sprake is van ernstige roest, ernstige kneuzingen of het niet doorstaan van de druktest, moet de luchttank worden vervangen.
7. Let er bij ernstige machinetrillingen op of u de shockpad moet vervangen.

Voorzorgsmaatregelen voor onderhoud:
(1) Voordat u de machine demonteert, sluit u de stroomtoevoer af, wacht u tot de machine is neergestort en zorgt u ervoor dat de luchttank drukloos is.
(2) Tijdens het onderhoudsproces moeten de bevestigingsmiddelen worden vastgedraaid, als er schade wordt geconstateerd, ze moeten worden vervangen door nieuwe.
(3) wanneer het onderhoud voorbij is, moet de ventilator na herinstallatie worden gedraaid om te controleren op afwijkingen
(Opmerking: de linker en rechter ventilator blazen naar binnen wanneer de motor draait.)

6. Problemen oplossen

Waarschuwing: Voordat u onderhouds- of reparatiewerkzaamheden uitvoert, moet u! cu! schakel de stroomtoevoer uit en zorg ervoor dat de luchttank drukloos is, anders is het heel gemakkelijk om letsel te veroorzaken!

De motor start niet en maakt geen enkel geluid

Geen voeding
- Controleer de stekker en de voeding

De drukschakelaar is uitgeschakeld
- Schakel de drukschakelaar in

Onder overbelastingsbeveiliging
- Druk op de rode resetknop om te starten nadat de machine is afgekoeld

Drukschakelaar defect
- Vervang de drukschakelaar

Stator defect
- Vervang de stator

De motor start niet of start langzaam, met een zoemend geluid

Laagspanningsvoeding
- Plaats de luchtcompressor op een goed geventileerde plaats

Kortsluiting of open circuit van motorwikkeling
- Neem contact op met de dealer

Terugslagklep of drukschakelaar defect
- Neem contact op met de dealer

De overbelastingsbeveiliging onderbreekt de stroom herhaaldelijk

Laagspanningsvoeding
- Controleer de ingangsspanning, kan niet 10% lager zijn dan de nominale spanning

Slechte ventilatie, te hoge temperatuur
- Controleer de ingangsspanning, kan niet 10% lager zijn dan de nominale spanning

Verkeerde installatie van ventilator

- Controleer de ventilator en installeer deze in de juiste richting

Drukval in de tank

Er lekt lucht bij aansluitingen

- Controleer elke verbinding, draai lekkende verbinding vast

De afvoerklep is open of zit los

- Draai de aftapkraan vast

Er lekt lucht bij de terugslagklep

- Verwijder en reinig, als het nog steeds niet werkt, vervang dan de terugslagklep

Het uitlaatgas heeft een hoge luchtvochtigheid

Veel water in de tank

- Tap het water in de tank af

De werkomgeving met een te hoge luchtvochtigheid

- Verplaats de luchtcompressor naar een plaats met een lage luchtvochtigheid of gebruik een olie-waterafscheider

De motor stopt niet

Drukschakelaar defect

- Vervang de drukschakelaar

Luchtlekkage, kan de maximale druk niet bereiken

- Controleer en draai de lekkende verbinding vast

Machine met hoge trillingen

Losse bevestigingsmiddelen

Controleren en vastdraaien

De interne onderdelen van de luchtcompressor zijn verouderd of beschadigd

- Vervang voet of shockpad

Kussenvoet of shockpad beschadigd

- Vervang verouderde of beschadigde onderdelen

Kan de maximale werkdruk niet bereiken

De afvoerklep is open of zit los

Draai de aftapkraan vast

Luchtfilter verstopt

- Reinig of vervang het filterelement

Luchtlek

- Controleren en vastdraaien

Slechte klepfunctie of vreemd materiaal of luchtlekkage

- Schoonmaken of vervangen

Overmatige slijtage van zuigerveren

- Vervang de zuigerveer

7. Onderdelenlijsten

CP09P1T8

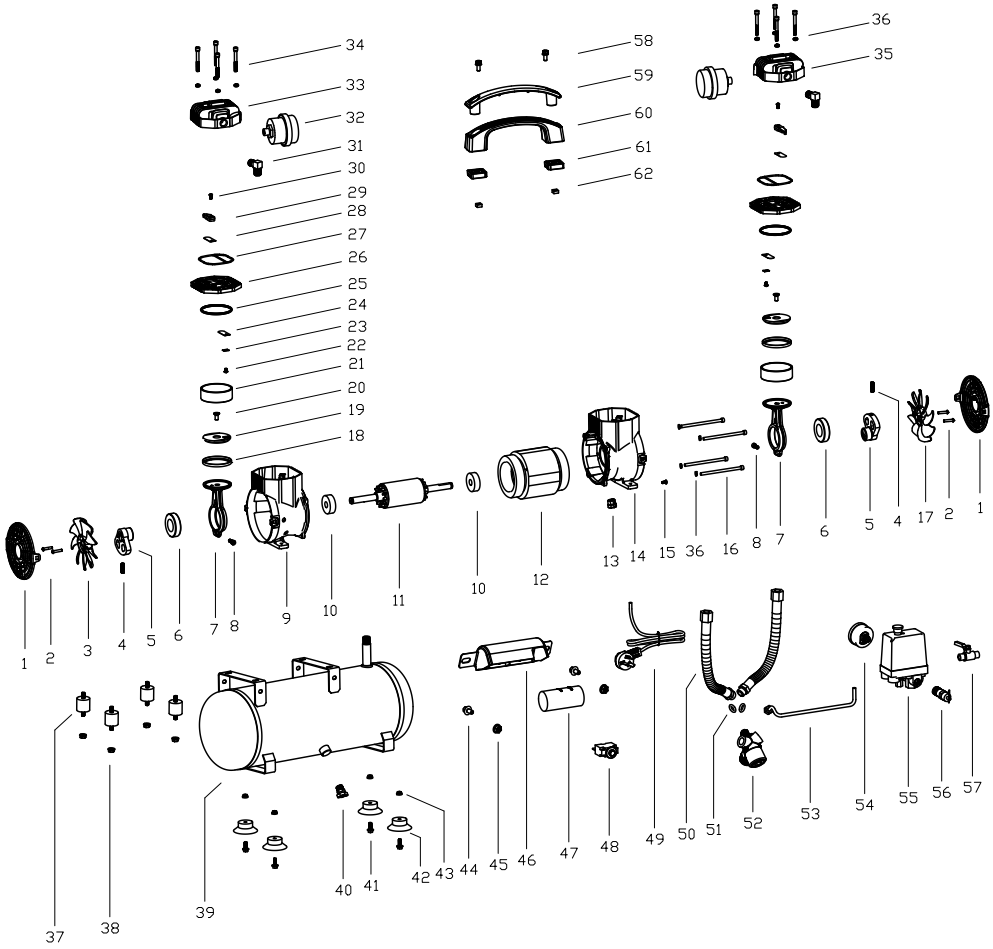

1.	PCP K.14.1.T96.001.11	ventilatorkap
2.	PCP K.14.4.102.01	schroef (voor ventilator)
3.	PCP K.14.1.T96.002.01	linker ventilator
4.	PCP K.14.4.103.04	schroef (voor slinger)
5.	PCP K.14.1.TYJ.004.04	krukas
6.	PCP K.14.1.TYJ.005.06	lager 6005
7.	PCP K.14.1.TYJ.006.03	drijfstang
8.	PCP K.14.4.104.05.03	schroef (voor drijfstang)
9.	PCP K.14.1.T96.007.04	linker carter
10.	PCP K.14.1.TYJ.005.07	lager 6202
11.	PCP K.14.1.T96.009.03	rotor
12.	PCP K.14.1.T96.010.01.007	stator
13.	PCP K.14.4.070.01	gesp voedingskabel
14.	PCP K.14.1.T96.008.04	rechtercarter
15.	PCP K.14.4.102.02	aardingskabel schroef
16.	PCP K.14.4.104.05.05	schroef (voor motor)
17.	PCP K.14.1.T96.003.01	rechter ventilator
18.	PCP K.14.1.TYJ.011.05	zuigerveer
19.	PCP K.14.1.TYJ.012.03	drukplaat
20.	PCP K.14.4.106.01	Drukplaatschroef
21.	PCP K.14.1.TYJ.013.03	cilinder
22.	PCP K.14.4.105.01	schroef (voor luchtklep)
23.	PCP K.14.1.TYJ.014.01	metalen versterkingsplaat
24.	PCP K.14.1.TYJ.015.03	luchtklep
25.	PCP K.14.1.TYJ.016.03	cilinder O-ring
26.	PCP K.14.1.T96.017.12	klepplaat
27.	PCP K.14.1.T96.019.01	O-ring cilinderdeksel
28.	PCP K.14.1.TYJ.015.03	luchtklep
29.	PCP K.14.1.T96.018.03	begrensd blok
30.	PCP K.14.4.102.03	schroef (voor luchtklep)
31.	PCP K.14.1.TYJ.020.03	bocht
32.	PCP K.14.2.TYJ.021.01	luchtfilter
33.	PCP K.14.1.T96.022.03	linker cilinderdeksel
34.	PCP K.14.4.104.05.04	schroef (voor cilinderdeksel)
35.	PCP K.14.1.T96.023.03	rechter cilinderdeksel
36.	PCP K.14.4.115.02	veerring
37.	PCP K.14.1.TYJ.024.07	schokdemper
38.	PCP K.14.4.122.03	motormoer
39.	PCP K.14.1.TYJ.025.01.091	luchttank
40.	PCP K.14.1.TYJ.029.01	aftapventiel ZG1/4
41.	PCP K.14.4.110.03	bout (voor kussenvoet)
42.	PCP K.14.2.TYJ.028.03	kussenvoet
43.	PCP K.14.4.121.01	moer (voor kussenvoet)
44.	PCP K.14.4.110.04	bout (voor condensator)
45.	PCP K.14.4.121.01	moer (voor condensator)
46.	PCP K.14.1.TYJ.031.06	condensatordeksel
47.	PCP K.14.1.TYJ.034WX.004	condensator
48.	PCP K.14.1.TYJ.032.05	overbelastingsbeveiliging
49.	PCP K.14.1.TYJ.038.02.03	netsnoer en stekker
50.	PCP K.14.1.TYJ.037.02	hogedrukleiding
51.	PCP K.14.4.060.01	O-ring hogedrukleiding
52.	PCP K.14.1.TYJ.036.02-06	terugslagklep
53.	PCP K.14.1.TYJ.051.05	aluminium buis
54.	PCP K.14.1.TYJ.041.08	manometer
55.	PCP K.14.1.TYJ.042.11	drukschakelaar
56.	PCP K.14.1.TYJ.039.01	veiligheidsklep
57.	PCP K.14.1.TYJ.043.01	kogelkraan
58.	PCP K.14.4.102.12	schroef (voor handvat)
59.	PCP K.14.1.T96.050.15	handgreepdeksel
60.	PCP K.14.1.T96.050.02	handgreep
61.	PCP K.14.1.T96.050.06	greepblok
62.	PCP K.14.4.123.01	greepschroef

CP14P1T24

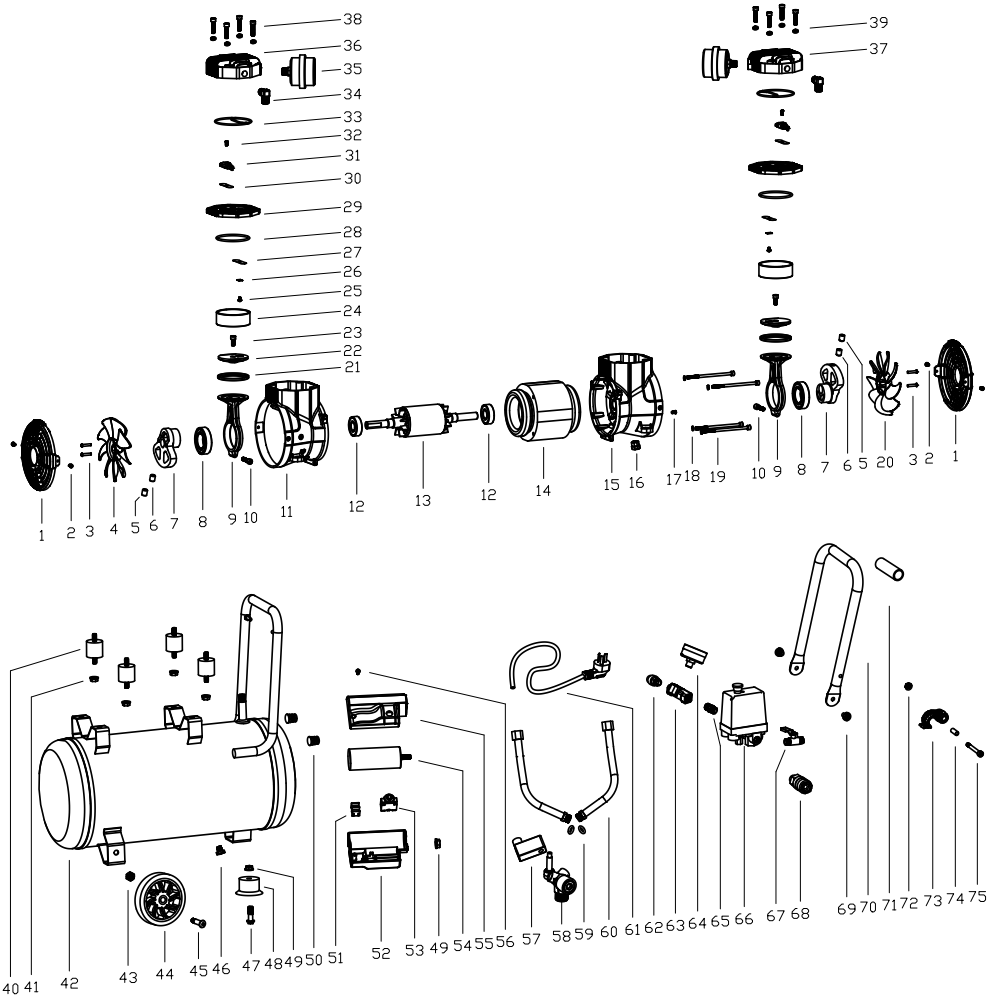
38
36
35
34
33
32
31
30
29
28
27
26
25
24
23
22
21
39
37
1 2 3 4 5 6 7 8 9 10 11 12 13 12 14 15 16 17 18 19 10 9 8 7 6 5 20 3 2 1
40 41 42 43 44 45 46 47 48 49 50 51 52 53 49 54 55 56 57 58 59 60 61 62 63 64 65 66 67 68 69 70 71 72 73 74 75

1.	PCP K.14.1.T118.001.13	ventilatorkap
2.	PCP K.14.4.101.01	schroef (voor ventilatordeksel)
3.	PCP K.14.4.102.01	schroef (voor ventilator)
4.	PCP K.14.1.T118.002.01	linker ventilator
5.	PCP K.14.4.103.01	schroef (voor zwengel)
6.	PCP K.14.4.103.01	schroef (voor krukas)
7.	PCP K.14.1.TYJ.004.01	krukkast
8.	PCP K.14.1.TYJ.005.01	lager 6006
9.	PCP K.14.1.TYJ.006.01	drijfstang
10.	PCP K.14.4.104.06.01	schroef (voor drijfstang)
11.	PCP K.14.1.T118.007.01	carter (links)
12.	PCP K.14.1.TYJ.005.04	lager 6203
13.	PCP K.14.1.T118.009.18	rotor
14.	PCP K.14.1.T118.010.01.006	stator
15.	PCP K.14.1.T118.008.09	carter (rechts)
16.	PCP K.14.4.070.01	voedingskabel gesp
17.	PCP K.14.4.102.02	aardingskabel schroef
18.	PCP K.14.4.115.02	veerversterker
19.	PCP K.14.4.104.05.01	schroef (voor motor)
20.	PCP K.14.1.T118.003.01	rechter ventilator
21.	PCP K.14.1.TYJ.011.01	zuigerveer
22.	PCP K.14.1.TYJ.012.01	drukplaat
23.	PCP K.14.4.104.06.01	drukplaatschroef
24.	PCP K.14.1.TYJ.013.01	cilinder
25.	PCP K.14.4.105.01	schroef (voor luchtklep)
26.	PCP K.14.1.TYJ.014.01	metalen versterkingsplaat
27.	PCP K.14.1.TYJ.015.01	luchtklep
28.	PCP K.14.1.TYJ.016.01	cilinder O-ring
29.	PCP K.14.1.T118.017.13	klepplaat
30.	PCP K.14.1.TYJ.015.01	luchtklep
31.	PCP K.14.1.T118.018.03	beperkt blok
32.	PCP K.14.4.102.03	schroef (voor luchtklep)
33.	PCP K.14.1.T118.019.01	cilinderdeksel O-ring
34.	PCP K.14.1.TYJ.020.03	bocht
35.	PCP K.14.2.TYJ.021.01	luchtfilter
36.	PCP K.14.1.T118.022.01	linker cilinderdeksel
37.	PCP K.14.1.T118.023.01	rechter cilinderdeksel
38.	PCP K.14.4.104.06.02	schroef (voor cilinderdeksel)
39.	PCP K.14.4.115.01	veerversterker
40.	PCP K.14.1.TYJ.024.07	schokdemper
41.	PCP K.14.4.122.03	schroef (voor schokdemper)
42.	PCP K.14.1.TYJ.025.01.092	luchttank
43.	PCP K.14.4.122.01	wielschroef
44.	PCP K.14.2.TYJ.026.06.14	wiel
45.	PCP K.14.2.TYJ.027.01	wielas
46.	PCP K.14.1.TYJ.029.01	aftapventiel
47.	PCP K.14.4.110.01	bout (voor kussenvoet)
48.	PCP K.14.2.TYJ.028.01	kussenvoet
49.	PCP K.14.4.121.02	moer (voor kussenvoet)
50.	PCP K.14.1.TYJ.045.01	handvatdop
51.	PCP K.14.4.030.01	aansluitblok
52.	PCP K.14.1.TYJ.031.01	condensator bodemdeksel
53.	PCP K.14.1.TYJ.032.12	overbelastingsbeveiliging
54.	PCP K.14.1.TYJ.034WX.001	condensator
55.	PCP K.14.1.TYJ.031.02	condensator bovendeksel
56.	PCP K.14.4.101.02	bout (voor bapacitordeksel)
57.	PCP K.14.1.TYJ.035Z.01	magneetklep
58.	PCP K.14.1.TYJ.036Z.06	terugslagklep
59.	PCP K.14.4.060.01	O-ring hogedrukleiding
60.	PCP K.14.1.TYJ.037.08	hogedrukleiding
61.	PCP K.14.1.TYJ.038.02.18	netsnoer en stekker
62.	PCP K.14.1.TYJ.039.01	veiligheidsventiel
63.	PCP K.14.1.TYJ.040.01	T-verbinding
64.	PCP K.14.1.TYJ.041.03	manometer
65.	PCP K.14.4.080.02.01.08	schroefdraadverbinding
66.	PCP K.14.1.TYJ.042.09	drukschakelaar
67.	PCP K.14.1.TYJ.043.01	kogelkraan
68.	PCP K.14.4.080.ESM20.01	snelkoppeling
69.	PCP K.14.1.TYJ.053.01	handvatveer
70.	PCP K.14.1.TYJ.044.11	handgreep
71.	PCP K.14.2.TYJ.046.02	schuimrubberen huls
72.	PCP K.14.4.121.04	moer
73.	PCP K.14.1.TYJ.055.08	handvatgesp
74.	PCP K.14.1.TYJ.054.01	bus
75.	PCP K.14.4.104.05.02	bout (voor handgreepgesp)

CP15P1T35

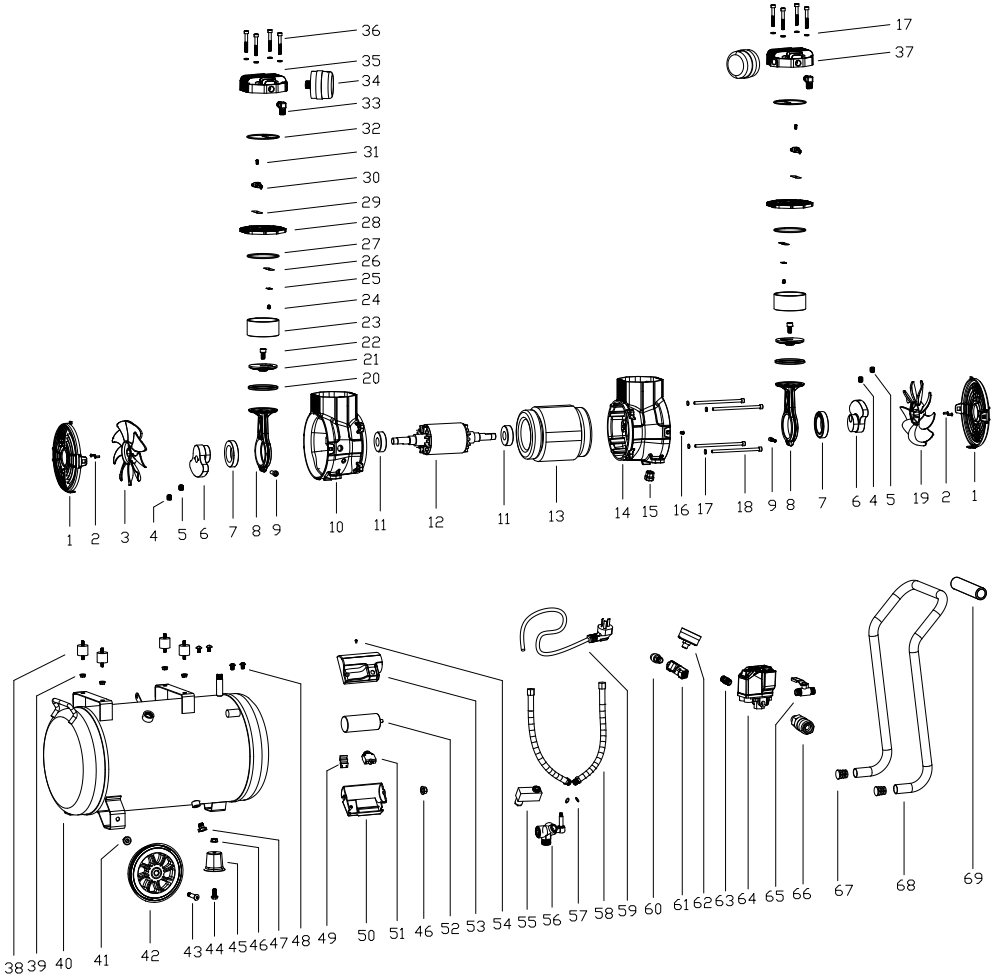
1 2 3 4 5 6 7 8 9 10 11 12 11 13 14 15 16 17 18 9 8 7 6 4 5 19 2 1
20 21 22 23 24 25 26 27 28 29 30 31 32 33 34 35 36
17 37
38 39 40 41 42 43 44 45 46 47 48 49 50 51 46 52 53 54 55 56 57 58 59 60 61 62 63 64 65 66 67 68 69

1.	PCP K.14.1.T130.001.05	ventilatorkap
2.	PCP K.14.4.102.01	schroef (voor ventilator)
3.	PCP K.14.1.T130.002.01	linker ventilator
4.	PCP K.14.4.103.02	schroef (voor zwengel)
5.	PCP K.14.4.103.02	schroef (voor krukas)
6.	PCP K.14.1.TYJ.004.03	krukas
7.	PCP K.14.1.TYJ.005.03	lager 6008
8.	PCP K.14.1.TYJ.006.10	drijfstang
9.	PCP K.14.4.104.06.03	schroef (voor drijfstang)
10.	PCP K.14.1.T140.007.01	linker carter
11.	PCP K.14.1.TYJ.005.05	lager 6204
12.	PCP K.14.1.T140.009.01	rotor
13.	PCP K.14.1.T140.010.01.001	stator
14.	PCP K.14.1.T140.008.01	rechtercarter
15.	PCP K.14.4.070.03	stroomkabel gesp
16.	PCP K.14.4.102.02	aardingskabel schroef
17.	PCP K.14.4.115.01	veerring
18.	PCP K.14.4.104.06.05	schroef (voor motor)
19.	PCP K.14.1.T130.003.01	rechter ventilator
20.	PCP K.14.1.TYJ.011.03	zuigerveer
21.	PCP K.14.1.TYJ.012.02	drukplaat
22.	PCP K.14.4.104.08.01	drukplaatschroef
23.	PCP K.14.1.TYJ.013.07	cilinder
24.	PCP K.14.4.105.01	schroef (voor luchtklep)
25.	PCP K.14.1.TYJ.014.01	metalen versterkingsplaat
26.	PCP K.14.1.TYJ.015.01	luchtklep
27.	PCP K.14.1.TYJ.016.02	cilinder O-ring
28.	PCP K.14.1.T130.017.04	klepplaat
29.	PCP K.14.1.TYJ.015.01	luchtklep
30.	PCP K.14.1.T118.018.03	beperkt blok
31.	PCP K.14.4.102.03	schroef (voor luchtklep)
32.	PCP K.14.1.T118.019.01	cilinderdeksel O-ring
33.	PCP K.14.1.TYJ.020.03	bocht
34.	PCP K.14.2.TYJ.021.01	luchtfilter
35.	PCP K.14.1.T118.022.01	linker cilinderdeksel
36.	PCP K.14.4.104.06.06	schroef (voor cilinderdeksel)
37.	PCP K.14.1.T118.023.01	rechter cilinderdeksel
38.	PCP K.14.1.TYJ.024.09	schokdemper
39.	PCP K.14.4.122.03	schroef (voor schokdemper)
40.	PCP K.14.1.TYJ.025.01.093	luchttank
41.	PCP K.14.4.122.01	wielschroef
42.	PCP K.14.2.TYJ.026.06.14	wiel
43.	PCP K.14.2.TYJ.027.01	wielas
44.	PCP K.14.4.110.01	bout (voor kussenvoet)
45.	PCP K.14.2.TYJ.028.01	kussenvoet
46.	PCP K.14.4.121.02	moer (voor kussenvoet)
47.	PCP K.14.1.TYJ.029.01	aftapventiel
48.	PCP K.14.4.102.04	schroef (voor handvat)
49.	PCP K.14.4.030.01	klemmenblok
50.	PCP K.14.1.TYJ.031.04	condensator bodemdeksel
51.	PCP K.14.1.TYJ.032.02	overbelastingsbeveiliging
52.	PCP K.14.1.TYJ.034WX.001	condensator
53.	PCP K.14.1.TYJ.031.05	condensator bovendeksel
54.	PCP K.14.4.101.02	bout (voor condensatordeksel)
55.	PCP K.14.1.TYJ.035Z.01	magneetklep
56.	PCP K.14.1.TYJ.036Z.06	terugslagklep
57.	PCP K.14.4.060.01	O-ring hogedrukleiding
58.	PCP K.14.1.TYJ.037.11	hogedrukleiding
59.	PCP K.14.1.TYJ.038.02.18	netsnoer en stekker
60.	PCP K.14.1.TYJ.039.01	veiligheidsventiel
61.	PCP K.14.1.TYJ.040.01	T-verbinding
62.	PCP K.14.1.TYJ.041.03	manometer
63.	PCP K.14.4.080.02.01.08	schroefdraadverbinding
64.	PCP K.14.1.TYJ.042.09	drukschakelaar
65.	PCP K.14.1.TYJ.043.01	kogelkraan
66.	PCP K.14.4.080.ESM20.01	snelkoppeling
67.	PCP K.14.1.TYJ.045.01	handvatdop
68.	PCP K.14.2.T118.044.02	handgreep
69.	PCP K.14.2.TYJ.046.01	schuimrubberen huls

CP21P3T100

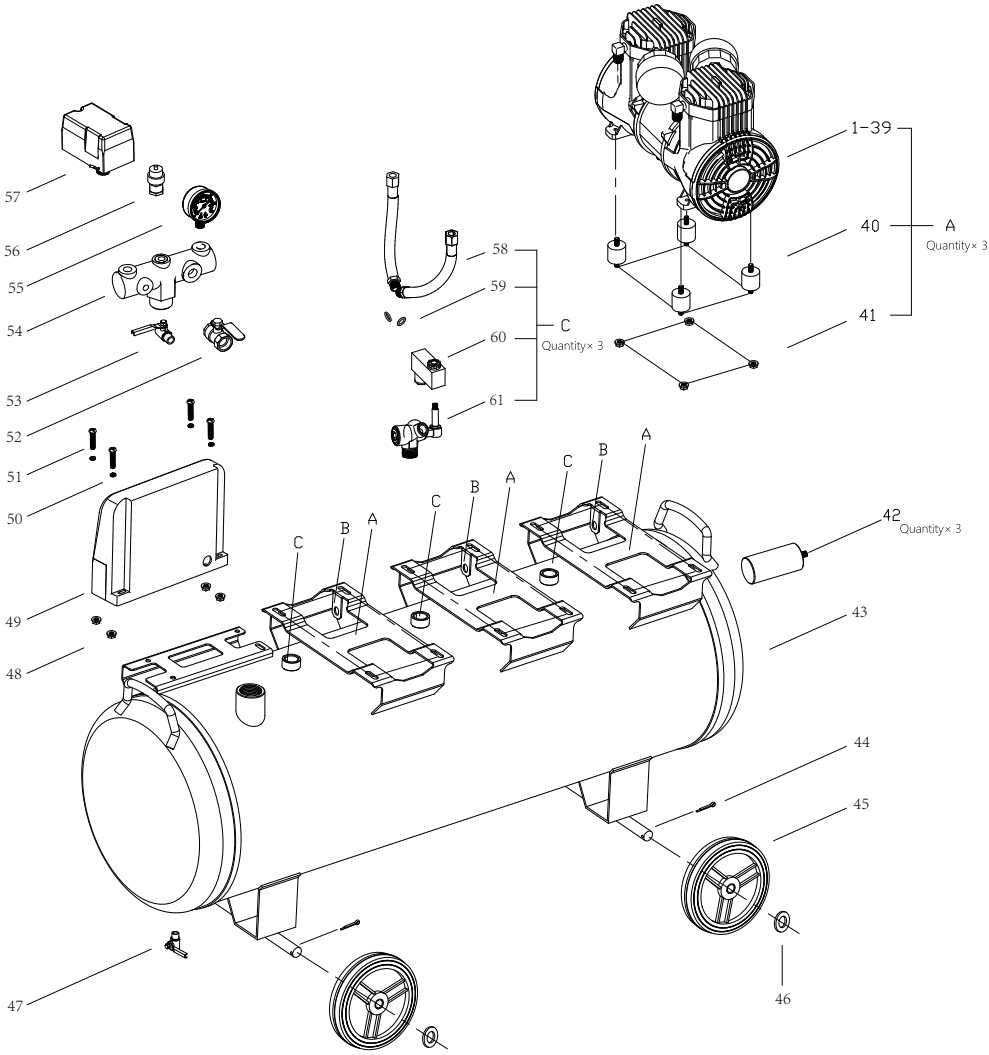
1-39
40
A
Quantity× 3
41
42
Quantity× 3
43
44
45
46
47
48
49
50
51
52
53
54
55
56
57
58
59
60
C
Quantity× 3
61
A
B
C

1.	PCP K.14.1.T118.001.13	ventilatorkap
2.	PCP K.14.4.101.01	schroef (voor ventilatordeksel)
3.	PCP K.14.4.102.01	schroef (voor ventilator)
4.	PCP K.14.1.T118.002.01	linker ventilator
5.	PCP K.14.4.103.01	schroef (voor zwengel)
6.	PCP K.14.4.103.01	schroef (voor krukas)
7.	PCP K.14.1.TYJ.004.01	krukas
8.	PCP K.14.1.TYJ.005.01	lager 6006
9.	PCP K.14.1.TYJ.006.01	drijfstang
10.	PCP K.14.4.104.06.01	schroef (voor drijfstang)
11.	PCP K.14.1.T118.007.09	carter (links)
12.	PCP K.14.1.TYJ.005.04	lager 6203
13.	PCP K.14.1.T118.009.19	rotor
14.	PCP K.14.1.T118.010.01.032	stator
15.	PCP K.14.1.T118.008.09	Carter (rechts)
16.	PCP K.14.4.070.01	netsnoer gesp
17.	PCP K.14.4.102.02	aardingskabel schroef
18.	PCP K.14.4.115.02	veerring
19.	PCP K.14.4.104.05.01	schroef (voor motor)
20.	PCP K.14.1.T118.003.01	rechter ventilator
21.	PCP K.14.1.TYJ.011.01	zuigerveer
22.	PCP K.14.1.TYJ.012.01	drukplaat
23.	PCP K.14.4.104.06.01	drukplaatschroef
24.	PCP K.14.1.TYJ.013.01	cilinder
25.	PCP K.14.4.105.01	schroef (voor luchtklep)
26.	PCP K.14.1.TYJ.014.01	metalen versterkingsplaat
27.	PCP K.14.1.TYJ.015.01	luchtklep
28.	PCP K.14.1.TYJ.016.01	cilinder O-ring
29.	PCP K.14.1.T118.017.13	klepplaat
30.	PCP K.14.1.TYJ.015.01	luchtklep
31.	PCP K.14.1.T118.018.03	beperkt blok
32.	PCP K.14.4.102.03	schroef (voor luchtklep)
33.	PCP K.14.1.T118.019.01	cilinderdeksel O-ring
34.	PCP K.14.1.TYJ.020.03	elleboog
35.	PCP K.14.2.TYJ.021.01	luchtfilter
36.	PCP K.14.1.T118.022.01	linker cilinderdeksel
37.	PCP K.14.1.T118.023.01	rechter cilinderdeksel
38.	PCP K.14.4.104.06.02	schroef (voor cilinderdeksel)
39.	PCP K.14.4.115.01	veerring
40.	PCP K.14.4.122.03	schokdemper
41.	PCP K.14.4.122.03	schroef (voor schokdemper)
42.	PCP K.14.1.TYJ.034WX.030	condensator
43.	PCP K.14.1.TYJ.025.03.018	luchttank
44.	PCP K.14.4.114.01	splitpen
45.	PCP K.14.2.TYJ.026.06.15	wiel
46.	PCP K.14.4.117.01	platte pakking
47.	PCP K.14.1.TYJ.029.02	aftapventiel
48.	PCP K.14.4.121.04	moer (voor regelaar)
49.	PCP K.14.1.TYJ.047.06	regelaar
50.	PCP K.14.4.115.01	veerring
51.	PCP K.14.4.102.05	bout (voor regelaar)
52.	PCP K.14.1.TYJ.043.02	kogelkraan
53.	PCP K.14.1.TYJ.043.01	kogelkraan
54.	PCP K.14.1.TYJ.071.02	schakelaarbeugel
55.	PCP K.14.1.TYJ.041.11	manometer
56.	PCP K.14.1.TYJ.039.02	veiligheidsklep
57.	PCP K.14.1.TYJ.042.03	drukschakelaar
58.	PCP K.14.1.TYJ.037.02	hogedrukleiding
59.	PCP K.14.4.060.01	O-ring hogedrukleiding
60.	PCP K.14.1.TYJ.035Z.02	soleniod ventiel
61.	PCP K.14.1.TYJ.036Z.01	terugslagklep

CP26P2T40

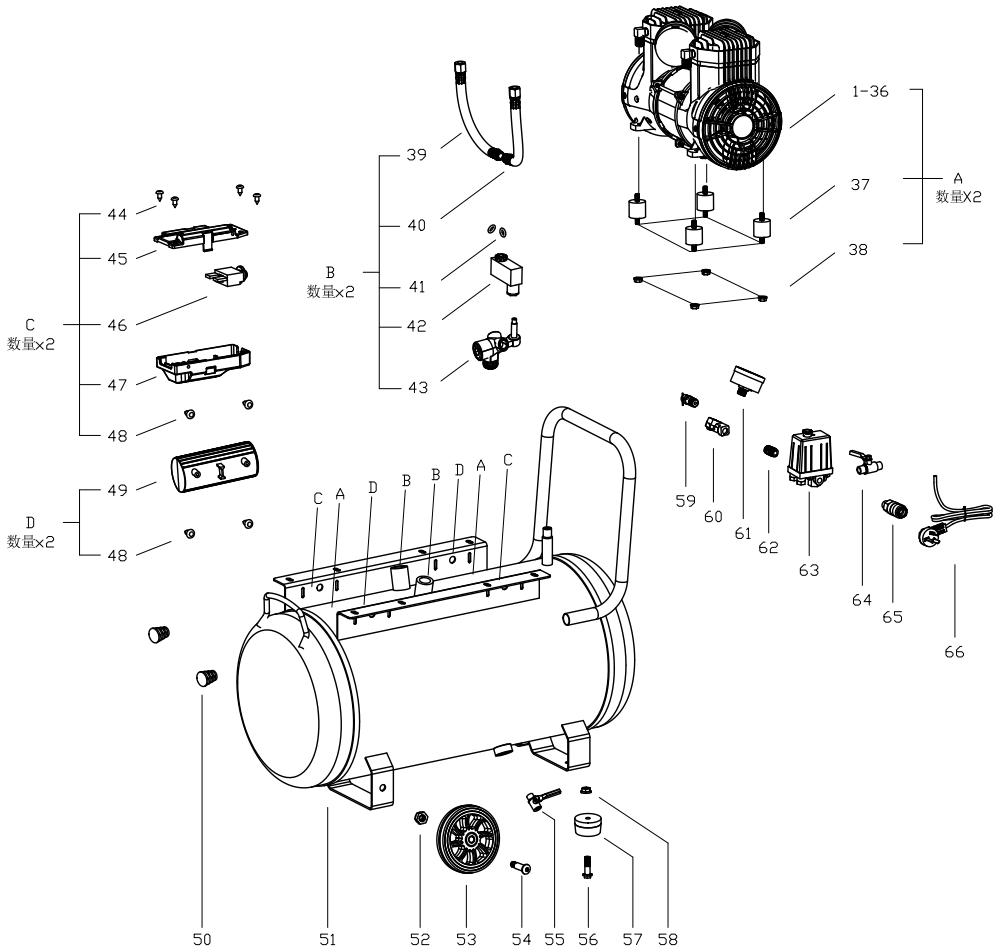
1-36
A
数量X2
37
38
39
40
B
数量x2
41
42
43
C
数量x2
44
45
46
47
48
D
数量x2
49
48
C
A
D
B
B
D
A
C
50
51
52
53
54
55
56
57
58
59
60
61
62
63
64
65
66

1.	PCP K.14.1.T102.001.09	ventilatorkap
2.	PCP K.14.4.102.01	schroef (voor ventilator)
3.	PCP K.14.1.T102.002.02	linker ventilator
4.	PCP K.14.4.103.01	schroef (voor slinger)
5.	PCP K.14.1.TYJ.004.01	krukas
6.	PCP K.14.1.TYJ.005.01	lager 6006
7.	PCP K.14.1.TYJ.005.01	drijfstang
8.	PCP K.14.4.104.06.01	schroef (voor drijfstang)
9.	PCP K.14.1.T102.007.01	carter (links)
10.	PCP K.14.1.TYJ.005.07	lager 6202
11.	PCP K.14.1.T102.009.01	rotor
12.	PCP K.14.1.T102.010.01.010	stator
13.	PCP K.14.4.070.01	gesp netsnoer
14.	PCP K.14.1.T102.008.01	Carter (rechts)
15.	PCP K.14.4.102.02	aardingskabel schroef
16.	PCP K.14.4.104.05.06	schroef (voor motor)
17.	PCP K.14.1.T102.003.02	rechter ventilator
18.	PCP K.14.1.TYJ.011.05	zuigerveer
19.	PCP K.14.1.TYJ.012.03	drukplaat
20.	PCP K.14.4.106.01	drukplaatschroef
21.	PCP K.14.1.TYJ.013.12	cilinder
22.	PCP K.14.4.105.01	schroef (voor luchtklep)
23.	PCP K.14.1.TYJ.014.01	metalen versterkingsplaat
24.	PCP K.14.1.TYJ.015.03	luchtklep
25.	PCP K.14.1.TYJ.016.03	cilinder O-ring
26.	PCP K.14.1.T96.017.12	klepplaat
27.	PCP K.14.1.T96.019.01	O-ring cilinderdeksel
28.	PCP K.14.1.TYJ.015.03	luchtklep
29.	PCP K.14.1.T96.018.03	begrensd blok
30.	PCP K.14.4.102.03	schroef (voor luchtklep)
31.	PCP K.14.1.TYJ.020.03	bocht
32.	PCP K.14.2.TYJ.021.01	luchtfilter
33.	PCP K.14.1.T96.022.03	linker cilinderdeksel
34.	PCP K.14.4.104.05.04	schroef (voor cilinderdeksel)
35.	PCP K.14.1.T96.023.03	rechter cilinderdeksel
36.	PCP K.14.4.115.02	veerring
37.	PCP K.14.1.TYJ.024.07	schokdemper
38.	PCP K.14.4.122.03	moer (voor schokdemper)
39.	PCP K.14.1.TYJ.037.07	hogedrukleiding
40.	PCP K.14.1.TYJ.037.08	hogedrukleiding
41.	PCP K.14.4.060.01	O-ring hogedrukleiding
42.	PCP K.14.1.TYJ.035Z.02	soleniod ventiel
43.	PCP K.14.1.TYJ.036Z.01	terugslagklep
44.	PCP K.14.4.101.02	schroef (voor condensatordeksel)
45.	PCP K.14.1.TYJ.062.01	condensator bovendeksel
46.	PCP K.14.1.TYJ.032.12	overbelastingsbeschermer
47.	PCP K.14.1.TYJ.062.02	condensator onderdeksel
48.	PCP K.14.4.101.06	schroef (voor condensatordeksel)
49.	PCP K.14.1.TYJ.034WX.027	condensator
50.	PCP K.14.1.TYJ.045.01	handvatkap
51.	PCP K.11.M.TYJ.025.02F.24	luchttank
52.	PCP K.14.4.122.01	moer (voor wiel)
53.	PCP K.14.2.TYJ.026.06.14	wiel
54.	PCP K.14.2.TYJ.027.01	wielas
55.	PCP K.14.1.TYJ.029.02	aftapventiel
56.	PCP K.14.4.110.02	bout (voor kussenvoet)
57.	PCP K.14.2.TYJ.028.01	kussenvoet
58.	PCP K.14.4.121.02	moer (voor kussenvoet)
59.	PCP K.14.1.TYJ.039.01	veiligheidsklep
60.	PCP K.12.J.TYJ.040.02	T-stuk
61.	PCP K.14.1.TYJ.041.03	manometer
62.	PCP K.14.4.080.02.01.08	schroefdraadverbinding
63.	PCP K.14.1.TYJ.042.09	drukschakelaar
64.	PCP K.14.1.TYJ.043.01	kogelkraan
65.	PCP K.14.4.080.ESM20.01	snelkoppeling
66.	PCP K.14.1.TYJ.038.02.18	netsnoer en stekker

CP56P4T120

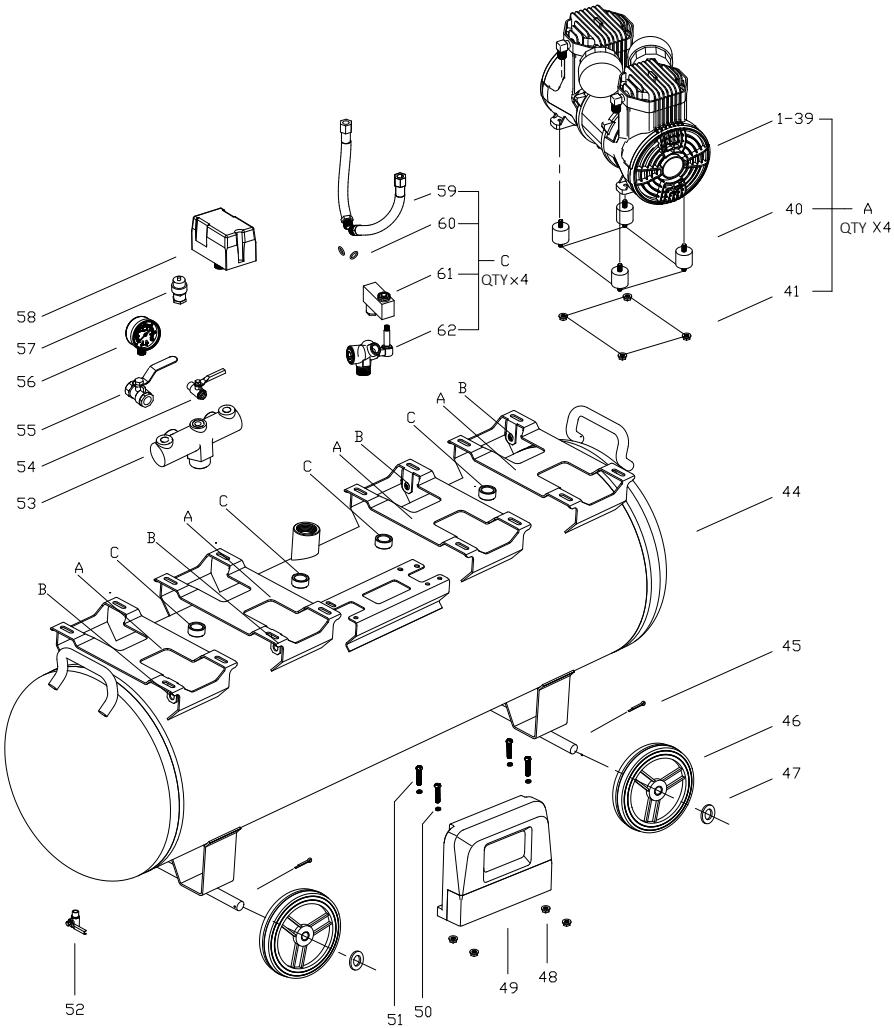
1-39
40
A
QTY X4
41
59
60
61
C
QTY×4
62
58
57
56
55
54
53
44
45
46
47
48
49
50
51
52
A
B
C

1.	PCP K.14.1.T118.001.13	ventilatorkap
2.	PCP K.14.4.101.01	schroef (voor ventilatordeksel)
3.	PCP K.14.4.102.01	schroef (voor ventilator)
4.	PCP K.14.1.T118.002.01	linker ventilator
5.	PCP K.14.4.103.01	schroef (voor zwengel)
6.	PCP K.14.4.103.01	schroef (voor krukas)
7.	PCP K.14.1.TYJ.004.01	krukas
8.	PCP K.14.1.TYJ.005.01	lager 6006
9.	PCP K.14.1.TYJ.006.01	drijfstang
10.	PCP K.14.4.104.06.01	schroef (voor drijfstang)
11.	PCP K.14.1.T118.007.01	carter (links)
12.	PCP K.14.1.TYJ.005.04	lager 6203
13.	PCP K.14.1.T118.009.04	rotor
14.	PCP K.14.1.T118.010.01.004	stator
15.	PCP K.14.1.T118.008.01	Carter (rechts)
16.	PCP K.14.4.070.01	netsnoer gesp
17.	PCP K.14.4.102.02	aardingskabel schroef
18.	PCP K.14.4.115.02	veerring
19.	PCP K.14.4.104.05.01	schroef (voor motor)
20.	PCP K.14.1.T118.003.01	rechter ventilator
21.	PCP K.14.1.TYJ.011.01	zuigerveer
22.	PCP K.14.1.TYJ.012.01	drukplaat
23.	PCP K.14.4.104.06.01	drukplaatschroef
24.	PCP K.14.1.TYJ.013.01	cilinder
25.	PCP K.14.4.105.01	schroef (voor luchtklep)
26.	PCP K.14.1.TYJ.014.01	metalen versterkingsplaat
27.	PCP K.14.1.TYJ.015.01	luchtklep
28.	PCP K.14.1.TYJ.016.01	cilinder O-ring
29.	PCP K.14.1.T118.017.13	klepplaat
30.	PCP K.14.1.TYJ.015.01	luchtklep
31.	PCP K.14.1.T118.018.03	beperkt blok
32.	PCP K.14.4.102.03	schroef (voor luchtklep)
33.	PCP K.14.1.T118.019.01	cilinderdeksel O-ring
34.	PCP K.14.1.TYJ.020.03	elleboog
35.	PCP K.14.2.TYJ.021.01	luchtfilter
36.	PCP K.14.1.T118.022.01	linker cilinderdeksel
37.	PCP K.14.1.T118.023.01	rechter cilinderdeksel
38.	PCP K.14.4.104.06.02	schroef (voor cilinderdeksel)
39.	PCP K.14.4.115.01	veerring
40.	PCP K.14.4.122.03	schokdemper
41.	PCP K.14.4.122.03	schroef (voor schokdemper)
44.	PCP K.14.1.TYJ.025.04.016	luchttank
45.	PCP K.14.4.114.01	splitpen
46.	PCP K.14.2.TYJ.026.06.15	wiel
47.	PCP K.14.4.117.01	platte pakking
48.	PCP K.14.4.121.04	moer (voor controller)
49.	PCP K.14.1.TYJ.047.08	regelaar
50.	PCP K.14.4.115.01	veerring
51.	PCP K.14.4.102.05	bout (voor controller)
52.	PCP K.14.1.TYJ.029.02	aftapkraan
53.	PCP K.14.1.TYJ.071.02	schakelaarbeugel
54.	PCP K.14.1.TYJ.043.01	kogelkraan
55.	PCP K.14.1.TYJ.043.02	kogelkraan
56.	PCP K.14.1.TYJ.041.11	manometer
57.	PCP K.14.1.TYJ.039.02	veiligheidsklep
58.	PCP K.14.1.TYJ.042.03	drukschakelaar
59.	PCP K.14.1.TYJ.037.02	hogedrukleiding
60.	PCP K.14.4.060.01	O-ring hogedrukleiding
61.	PCP K.14.1.TYJ.035Z.03	soleniod ventiel
62.	PCP K.14.1.TYJ.036Z.06	terugslagklep

CP90P6T280

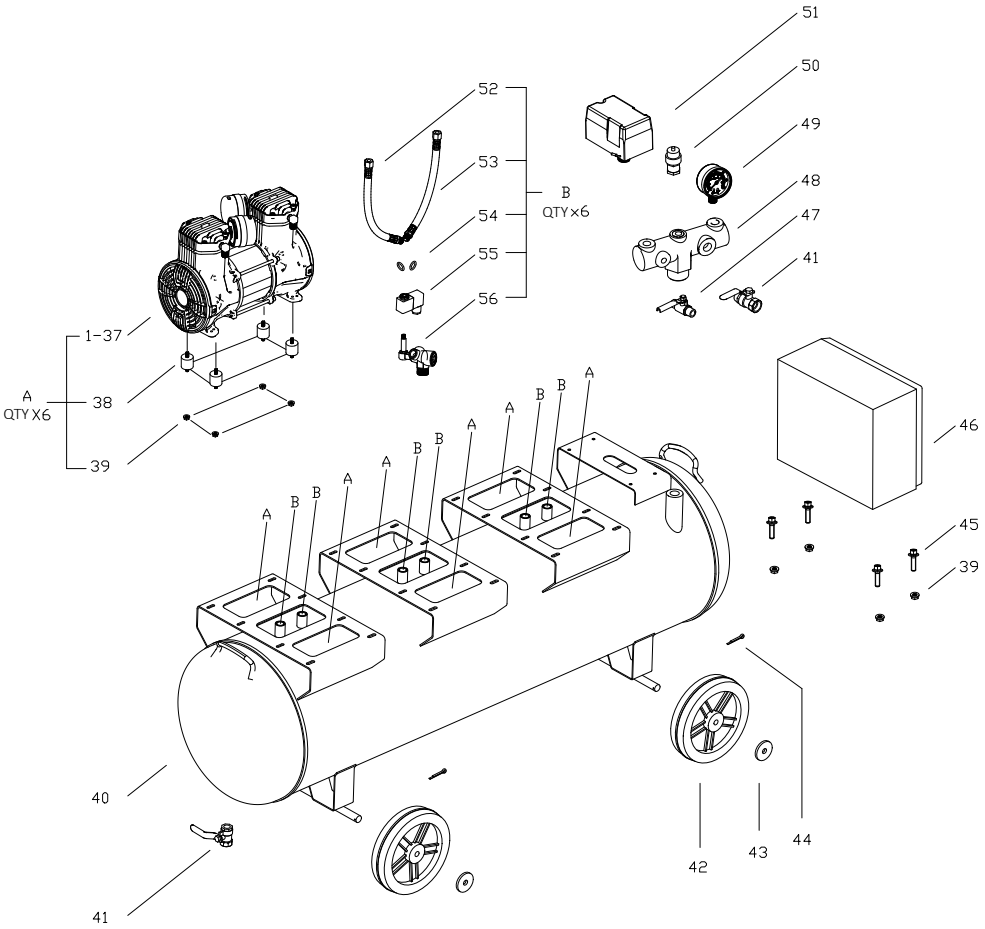
51
50
49
48
47
41
52
53
54
55
56
B
QTY x6
1-37
A
QTY X6
38
39
46
45
39
40
41
42
43
44

1.	PCP K.14.1.T130.001.05	ventilatorkap
2.	PCP K.14.4.102.01	schroef (voor ventilator)
3.	PCP K.14.1.T130.002.01	linker ventilator
4.	PCP K.14.4.103.02	schroef (voor zwengel)
5.	PCP K.14.4.103.02	schroef (voor krukas)
6.	PCP K.14.1.TYJ.004.03	krukas
7.	PCP K.14.1.TYJ.005.03	lager 6008
8.	PCP K.14.1.TYJ.006.10	drijfstang
9.	PCP K.14.4.104.06.03	schroef (voor drijfstang)
10.	PCP K.14.1.T140.007.01	linker carter
11.	PCP K.14.1.TYJ.005.05	lager 6204
12.	PCP K.14.1.T130.009.07	rotor
13.	PCP K.14.1.T130.010.01.011	stator
14.	PCP K.14.1.T140.008.01	rechtercarter
15.	PCP K.14.4.070.03	stroomkabel gesp
16.	PCP K.14.4.102.02	aardingskabel schroef
17.	PCP K.14.4.115.01	veerring
18.	PCP K.14.4.104.06.05	schroef (voor motor)
19.	PCP K.14.1.T130.003.01	rechter ventilator
20.	PCP K.14.1.TYJ.011.03	zuigerveer
21.	PCP K.14.1.TYJ.012.02	drukplaat
22.	PCP K.14.4.104.08.01	drukplaatschroef
23.	PCP K.14.1.TYJ.013.07	cilinder
24.	PCP K.14.4.105.01	schroef (voor luchtklep)
25.	PCP K.14.1.TYJ.014.01	metalen versterkingsplaat
26.	PCP K.14.1.TYJ.015.01	luchtklep
27.	PCP K.14.1.TYJ.016.02	cilinder O-ring
28.	PCP K.14.1.T130.017.04	klepplaat
29.	PCP K.14.1.TYJ.015.01	luchtklep
30.	PCP K.14.1.T118.018.03	beperkt blok
31.	PCP K.14.4.102.03	schroef (voor luchtklep)
32.	PCP K.14.1.T118.019.01	cilinderdeksel O-ring
33.	PCP K.14.1.TYJ.020.03	bocht
34.	PCP K.14.2.TYJ.021.01	luchtfilter
35.	PCP K.14.1.T118.022.01	linker cilinderdeksel
36.	PCP K.14.4.104.06.06	schroef (voor cilinderdeksel)
37.	PCP K.14.1.T118.023.01	rechter cilinderdeksel
38.	PCP K.14.1.TYJ.024.09	schokdemper
39.	PCP K.14.4.122.03	schroef (voor schokdemper)
40.	PCP K.14.1.TYJ.025.06.006	luchttank
41.	PCP K.14.1.TYJ.043.02	kogelklep
42.	PCP K.14.2.TYJ.026.08.02	wiel
43.	PCP K.14.4.117.02	vlakke pakking
44.	PCP K.14.4.114.01	splitpen
45.	PCP K.14.4.110.04	bout (voor regelaar)
46.	PCP K.14.1.TYJ.047.16	regelaar
47.	PCP K.14.1.TYJ.043.01	kogelklep
48.	PCP K.14.1.TYJ.071.02	schakelaarbeugel
49.	PCP K.14.1.TYJ.041.11	manometer
50.	PCP K.14.1.TYJ.039.02	veiligheidsklep
51.	PCP K.14.1.TYJ.042.03	drukschakelaar
52.	PCP K.14.1.TYJ.037.08	hogedrukleiding
53.	PCP K.14.1.TYJ.037.09	hogedrukleiding
54.	PCP K.14.4.060.01	O-ring hogedrukleiding
55.	PCP K.14.1.TYJ.035Z.03	soleniod ventiel
56.	PCP K.14.1.TYJ.036Z.06	terugslagklep

8. Specificaties

CP09P1T8

Ingangsvermogen	900 W
Spanning	230 V
Motor snelheid (50Hz)	2800 rpm
Luchtstroom@8bar	60 l/min
Luchtstroom@4bar	110 l/min
Luchtstroom@0bar	170 l/min
Geluidsniveau	70 dB
Netto gewicht	12 kg
Bruto gewicht	13 kg
Tankinhoud	8 L

CP14P1T24

Ingangsvermogen	1450 W
Spanning	230 V
Motor snelheid (50Hz)	2800 rpm
Luchtstroom@8bar	95 l/min
Luchtstroom@4bar	140 l/min
Luchtstroom@0bar	250 l/min
Geluidsniveau	72 dB
Netto gewicht	20 kg
Bruto gewicht	21.5 kg
Tankinhoud	24 L

CP15P1T35

Ingangsvermogen	1500 W
Spanning	230 V
Motor snelheid (50 Hz)	1400 rpm
Luchtstroom@8bar	120 l/min
Luchtstroom@4bar	150 l/min
Luchtstroom@0bar	235 l/min
Geluidsniveau	70 dB
Netto gewicht	31 KG
Bruto gewicht	32 KG
Tankinhoud	35 L

CP26P2T40

Ingangsvermogen	2x1300 W
Spanning	230 V
Motor snelheid (50 Hz)	2800 rpm
Luchtstroom@8bar	180 l/min
Luchtstroom@4bar	240 l/min
Luchtstroom@0bar	410 l/min
Geluidsniveau	72 dB
Netto gewicht	31 kg
Bruto gewicht	33.5 kg
Tankinhoud	40 L

CP21P3T100

Ingangsvermogen	3x750 W
Spanning	230 V
Motor snelheid (50Hz)	1400 rpm
Luchtstroom@8bar	150 l/min
Luchtstroom@4bar	225 l/min
Luchtstroom@0bar	375 l/min
Geluidsniveau	68 dB
Netto gewicht	74 kg
Bruto gewicht	90 kg
Tankinhoud	100 L

CP56P4T120

Ingangsvermogen	4x1450 W
Spanning	400 V
Motor snelheid (50Hz)	2800 rpm
Luchtstroom@8bar	380 l/min
Luchtstroom@4bar	560 l/min
Luchtstroom@0bar	1000 l/min
Geluidsniveau	75 dB
Netto gewicht	84 kg
Bruto gewicht	96 kg
Tankinhoud	120 L

CP90P6T280

Ingangsvermogen	6x1500 W
Spanning	400 V
Motor snelheid (50 Hz)	1400 rpm
Luchtstroom@8bar	720 l/min
Luchtstroom@4bar	900 l/min
Luchtstroom@0bar	1410 l/min
Geluidsniveau	75 dB
Netto gewicht	182 KG
Bruto gewicht	200 KG
Tankinhoud	280 L

9. Garantie

1. De garantie treed in werking op de datum vermeld op de aankoopnota en heeft een geldigheid van 12 maanden.
2. De garantie is niet overdraagbaar zonder een schriftelijke verklaring van toestemming van Uw leverancier.
3. Zonder aankoopnota kan geen aanspraak op garantie worden gemaakt.
4. Garantie is alleen van toepassing als het product volgens de bijgeleverde gebruiksaanwijzing gebruikt wordt en uitsluitend voor het doel waarvoor het is ontworpen.
5. Er mogen geen wijzigingen aan het product worden uitgevoerd.
6. De garantie is niet van toepassing bij onoordeelkundig gebruik.
7. Eventuele verzendkosten vallen niet onder de garantie bepaling.
8. Reparaties dienen uitsluitend door Uw leverancier te geschieden. Elk door derden uitgevoerde reparatie(s) zullen (zal) de aanspraak op garantie doen vervallen.
9. Reparaties gedurende de garantie periode zal de geldigheid niet verlengen. Wel wordt een garantie op de reparatie van drie maanden afgegeven mocht de reguliere garantietermijn vervallen.
10. De eventueel uit te voeren onderhoudswerkzaamheden, beschreven in de gebruiksaanwijzing, dienen tijdig uitgevoerd te worden.
11. Voor garantie kunt u enkel terecht bij het verkooppunt waar u het artikel heeft aangekocht.

EG-verklaring van overeenstemming - Declaration of conformity – EG- Konformitätserklärung - Declaration de conformite - Dichiarazion di conformita- Declaracion de conformidad

Wij, We, Wir, Nous, Noi, La empresa,
Valkenpower BV, Industrieweg 4, 6051 AE Maasbracht, Nederland,
verklaren geheel onder eigen verantwoordelijkheid dat het product
declare under our sole responsability that the product
erklären in alleiniger Verantwortung, dass das Produkt
déclarons sous notre seule responsabilité que le produit
dichiariamo sotto la nostra responsabilià che il prodotto
declaramos bajo nuestra exclusiva responsabilidad que el producto

Type **Model** **Type** **Type** **Tipo** **Tipo**	**Beschrijving** **Description** **Beschreibung** **Description** **Descrizione** **Descripción**	**Merk** **Brand** **Marke** **Marque** **Marca** **Marca**
CP09P1T8 CP14P1T14 CP15P1T35 CP21P3T100 CP26P2T40 CP56P4T120 CP90P6T280	Compressor Compressor	Airpro

Waarop deze verklaring betrekking heeft, in overeenstemming zijn met de volgende normen:
To which this declaration relates is in conformity with the following document:
Auf welches sich diese Erklärung bezieht, den folgenden Normen entspricht:
Auquel se réfère cette déclaration est conforme à le document suivant:
A cui si riferisce dichiarazione, corrisponde ai suguenti documenti:
Al que se refiere la presente declaración, corresponde a los siguientes documentos:

De machinerichtlijn, The Machinery Directive, Die Maschinenrichtlinie, La Directive, La direttiva sulle machine, La Directiva sobre máquinas:
2006/42/EG

Nederland, Maasbracht, 06-2023

Directeur Valkenpower



B.A.H Valkenburg

Serienummer
Serial number:

Valkenpower BV, Industrieweg 4, 6051 AE Maasbracht, Nederland